TLSP300PBK IP66

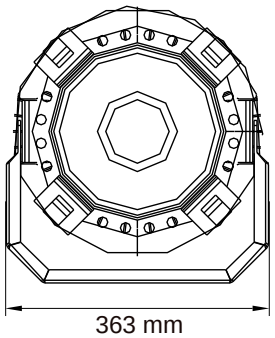

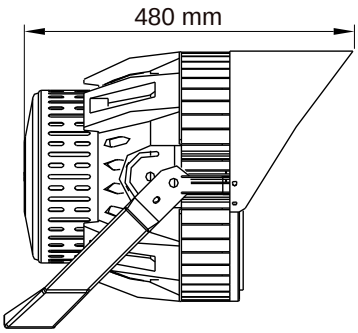

Photos à titre indicatif seulement

Caractéristiques TLSP300PBK

Caractéristiques électriques	
Numéro de modèle	TLSP300PBK
Puissance (W) ± 10%	300 W (DLC: 306.8 W)
Alimentation (V)	AC100-277V, 50/60Hz
Efficacité	132 lm/W
Facteur de puissance	0.938

Caractéristiques photométriques	
CRI	81.8
CCT	5 000 K
Angle de faisceau	30° / 45° / 80°
Lumen	40 503.4 lm
Intensité variable (Dimmable)	0-10 V

Caractéristiques mécaniques	
Indice de protection	IP66
Matériaux	Aluminium
Lentille	PC
Poids Net	14.5 kg
Dimension produit (mm)	Ø363 x 480 mm
Dimension produit (po)	Ø14 1/3 x 18-7/8 po
Humidité d'opération	10% - 90%
Température d'opération	-35°C ~ 45°C

Description du produit:

1. Conception robuste et solide.
2. Bonne ventilation du radiateur qui améliore la gestion de la chaleur et assure la stabilité du système d'éclairage.
3. Disponible en plusieurs angles de faisceau pour projection étroite.
4. Économie sur la consommation d'énergie par rapport à un éclairage traditionel.
5. 3 000 K, 4 000 K et 5 700 K disponibles sur commande.
6. Garantie: 5 ans.

Utilisations:

Projecteur.
Stades, circuits automobiles, terrains de sports, stationnements à grande surface, chantiers, etc.

Produits similaires	Couleur	W	Lumen
TLSP400PBK	5 000 K	400 W	52 307.1 lm
TLSP500PBK	5 000 K	500 W	64 379.3 lm
TLSP750PBK	5 000 K	750 W	95 221.8 lm

info@technilight.ca