TLVP4F30PD IP66 / NEMA 4X

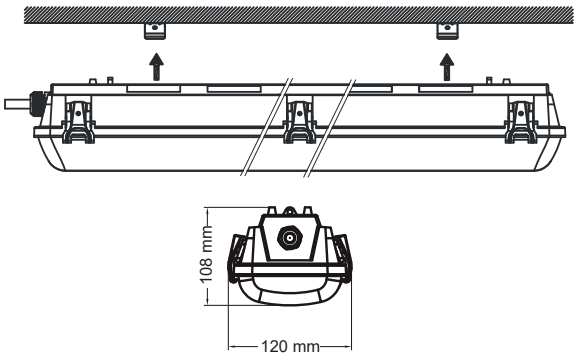

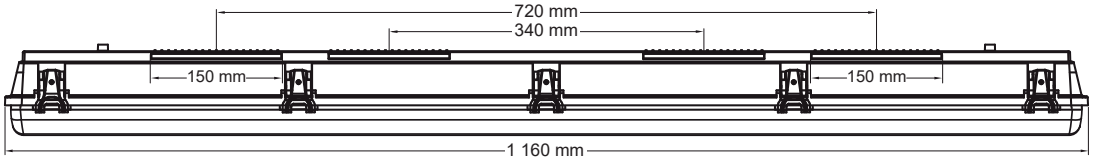

Caractéristiques TLVP4F30PD

Caractéristiques électriques	
Numéro de modèle	TLVP4F30PD
DLC ID	PL5QMGRW6VAD
Puissance (W) ± 10%	30 W (DLC 30.4 W)
Alimentation (V)	AC100-277V, 50/60Hz
Efficacité ± 3%	129.34 lm/W
Facteur de puissance	0.919
Distorsion harmonique totale	12.5%

Caractéristiques photométriques	
CRI	85
CCT	5 000 K
Angle de faisceau	120°
Lumen ± 3%	3 937 lm
Intensité variable (Dimmable)	0-10V ou triac

Caractéristiques mécaniques	
Indice de protection	IP66 / NEMA 4X
Matériaux	Polycarbonate
Lentille	Givrée
Poids Net	2.1 kg
Dimension produit (mm)	1 160 x 120 x 108 mm
Dimension produit (po)	± 45-5/8 x 4-11/16 x 4-1/4"
Humidité d'opération	10% - 90%
Température d'opération	-35°C ~ 45°C
Durée de vie (L70)	54 000 heures

Description du produit:

- Matériaux légers, résistants à la corrosion, étanches à l'eau et à la poussière.
- Sa conception polyvalente rend l'installation facile ce qui diminue le temps d'installation et les coûts.
- Idéal pour remplacer l'ensemble des éclairages au fluorescent T8 et T5.
- Économise jusqu'à 60% sur la consommation d'énergie par rapport à un éclairage fluorescent.
- La structure et la lentille répondent aux normes IK08.
- Garantie: 5 ans.
- Compatible avec l'ajout de capteur.
- Autres CCT disponibles sur commande.
- Lentille claire disponible.
- Attaches en polycarbonate incluses.

Utilisations:

Convient pour la ferme, l'industrie de transformation alimentaire, entrepôts, les emplacements humides, etc.

info@technilight.ca